# AEG PE7001S80 7000 XT Sense Boil SaphirMatt® 80 cm

**PE7001S80**

**Van koken naar sudderen, geheel automatisch**
Met de 7000 SenseBoil®-kookplaat met afzuigunit kook je met vertrouwen. De kookplaat detecteert wanneer water het kookpunt bereikt en verlaagt automatisch de warmte voor een constante, gecontroleerde sudderstand.

## Voordelen en specificaties

**Geen overkokend water meer**
SenseBoil® detecteert wanneer water het kookpunt bereikt en past automatisch de warmte aan. Zo helpt het overkoken te voorkomen, terwijl een nauwkeurig gecontroleerde sudderstand behouden blijft.

**Modern, matzwart design. Ons meest krasbestendige oppervlak.**
Een modern designstatement in het hart van je keuken. De SaphirMatt®-kookplaat met matzwarte afwerking versterkt de minimalistische uitstraling. Gemaakt met een vingerafdrukvrij oppervlak dat tot 10x krasbestendiger is dan een standaard kookplaatoppervlak* voor blijvende,

*Gebaseerd op slijtagetests uitgevoerd door een extern Zwitsers laboratorium volgens de internationale norm IEC 60068-2-70. De zichtbaarheid van krassen is intern beoordeeld in vergelijking met onze standaard inductiekookplaten zonder speciale behandeling of coating.

**DoubleBridge. Haal meer uit je kookplaat**
Met DoubleBridge kun je twee kookzones op twee verschillende kookgedeelten met elkaar verbinden. Ideaal voor kookgerei van verschillende formaten. De functie synchroniseert bovendien de temperatuur- en tijdsinstellingen voor maximale flexibiliteit in de keuken.

**Precieze vermogensregeling met de schuifbediening**
Met de schuifbediening bedien je met de PreciseHeat-functie alle negen standen per kookzone tot op een halve stap nauwkeurig. Dankzij aparte timers per zone bereid je meerdere gerechten tegelijkertijd, perfect gecoördineerd.

**OdourClean Plus-koolstoffilter. Afwasbaar en herbruikbaar**
Vetfilter en OdourClean Plus-koolstoffilter zijn eenvoudig te reinigen: het vetfilter in de vaatwasser, het koolstoffilter onder de kraan. Zo blijft de afzuigcapaciteit behouden. Het koolstoffilter kan tot 8 keer worden geregenereerd, goed voor maximaal 3 jaar* gebruik.

*De vermelde levensduur is een schatting op basis van interne tests. De prestaties kunnen variëren afhankelijk van het individuele gebruik en de omstandigheden; de werkelijke levensduur kan korter of langer zijn.

- AEG PREMIER LINE: premium apparaten voor een luxe keukenuitstraling
- ComboHob kookplaat: 2-in-1 combinatie van kookplaat en afzuigkap
- SaphirMatt®: onze meest krasbestendige kookplaat in elegant matzwart
- Geschikt voor recirculatie, uitgerust met koolstoffilter. Geschikt voor evacuatie na verwijdering koolstoffilter.
- Kan ingebouwd worden in een kast van 60 cm breed
- Direct Touch schuifbediening
- Inductiezones met boosterfunctie
- Kinderbeveiliging
- Automatische uitschakeling
- Double brugfunctie: voeg twee kookzones samen tot één grote zone
- Zone links vooraan: 2300/3200W/210mm
- Zone links achteraan: 2300/3200W/210mm
- Zone rechts vooraan: 2300/3200W/210mm
- Zone rechts achteraan: 2300/3200W/210mm
- Hob2Hood®: bediening van de afzuigkap via het kookveld
- Inverter motor
- Indicatie voor verzadiging vetfilter
- Indicatie voor verzadiging koolstoffilter
- Vetfilter: 2 Odour Clean Carbon Filter
- Gebruik de MattCare kookplaatreiniger om je matzwarte kookplaat in topconditie te houden

AEG

# AEG PE7001S80 7000 XT Sense Boil SaphirMatt® 80 cm

**PE7001S80**

## Technische specificaties

| | |
|---|---|
| Inbouwmaten hxbxd (mm) | 225x750-780x490 |
| Aansluitwaarde (W) | 7350 |
| Afvoerdiameter (in mm) | 220 |
| Energie-efficiëntieklasse | A+ |
| Hydrodynamische-efficiëntieklasse | A |
| Vetfilteringsefficiëntieklasse | B |
| Kookveld | inductie met afzuiging |
| Afzuigkracht (evacuatie), intensief/max./min. (m³/h) | 650/550/270 |
| Geluidsniveau (evacuatie), intensief/max./min. (dB(A)) | 69/66/50 |
| Afzuigkracht (recirculatie), intensief/max./min. (m³/h) | 585/480/250 |
| Geluidsniveau (recirculatie), max./min. (dB(A)) | 71/55 |
| Type filter | Odour Clean Carbon Filter |
| Type koolstoffilter OdourClean Standard | MCFP101ST |
| PNC koolstoffilter OdourClean Standard | 902 986 705 |
| Netspanning (V) | 220-240/400V2N |
| Lengte aansluitsnoer (m) | 1.5 |
| 10 jaar garantie op motor | Ja |
| Netto gewicht apparaat met accessoires (kg) | 17.6 |

| | |
|---|---|
| Brutogewicht, met verpakking (kg) | 21.6 |
| Productnummer | 949 598 733 |
| EAN Code | 7333394175195 |
| Connectivity | Nee |
| Kleur | Matzwart, SaphirMatt® |

PSGBHH240DE00006

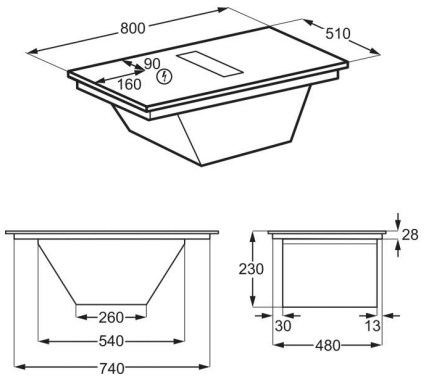

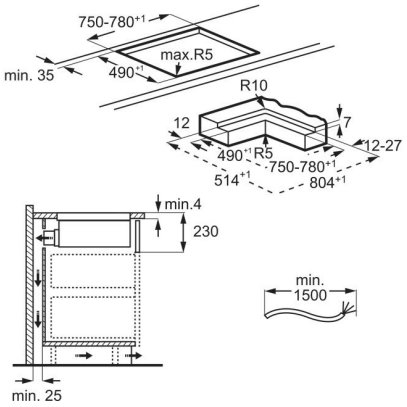
2511051LO4