Serie 6, Volledig geïntegreerde vaatwasser, 60 cm
SMV6ECX17E

A A↑G

42 dB

Betere droogresultaten dankzij intensieve reiniging voor zwaar vervuilde kopjes en kommetjes.

- **Energie-efficiëntie A-10 %**: Onze meest energiezuinige vaatwasser.
- **EfficientDry**: verbeterde droogprestaties door de automatisch geopende deur.
- **Extra Clean Zone**: extra grondige reiniging van items in de bovenkorf.
- **Silence Plus**: de bijzonder stille vaatwasser met 42 dB.
- **Time Light**: weergave van de status van het programma en de resttijd op de vloer.

Technische Data

Energieklasse[1]: ..... A
Energieverbruik per 100 cycli Eco-programma[2]: ..... 49 kWh/100 cycli
Aantal couverts: 14
Waterverbruik Eco-programma per cyclus[3]: ..... 9.0 l
Programmaduur: ..... 4:55 uur
Geluidsniveau: ..... 42 dB(A) re 1 pW
Geluidsniveauklasse: ..... B
Inbouw/vrijstaand: ..... Inbouw
Hoogte van afneembaar bovenblad: ..... 0 mm
Inbouwafmetingen (hxbxd): ..... 815-875 x 600 x 550 mm
Diepte met 90° geopende deur: ..... 1150 mm
In hoogte verstelbare pootjes: ..... Ja - alle vanaf voorzijde
Maximaal instelbare hoogte: ..... 60 mm
Verstelbare sokkel: ..... Horizontaal en verticaal
Nettogewicht: ..... 38.1 kg
Brutogewicht: ..... 40.0 kg
Aansluitvermogen: ..... 2400 W
Minimale smeltveiligheid: ..... 10 A
Spanning: ..... 220-240 V
Frequentie: ..... 50; 60 Hz
Maximaal geaccepteerde waterhardheid (°dH): ..... 50°DH
Reparatie-index: 9.3
Lengte elektriciteitssnoer: ..... 175 cm
Type stekker: .Normale stekker, 2-polig (Schuko-/Gardy. met aarding stekker wordt standaard meegeleverd)
Lengte toevoerslang: ..... 165 cm
Lengte afvoerslang: ..... 190 cm
EAN-code: 4242005595853
Type installatie: ..... Volledig geïntegreerd

4 242005 595853

Optionele accessoires

SGZ0BI01	Roestvrijstalen bevestigingsstrip
SGZ1010	Verlengslang voor AquaStop
SGZ8BI00	Verbindingsset voor gedeelde deurfronten
SMZ2014	Korfinzet voor glazen met lange steel
SMZ2056	Roestvrijstalen deur met greep
SMZ5035	Decor conversion kit, stainless steel
SMZ5300	Wijnglazenhouder

[1] Energie-efficiëntieklasse schaal van A tot G
[2] Energieverbruik in kWh per 100 cycli (in programma Eco 50 °C)
[3] Waterverbruik in liter per cyclus (in Eco 50 °C programma)

Serie 6, Volledig geïntegreerde vaatwasser, 60 cm
SMV6ECX17E

Betere droogresultaten dankzij intensieve reiniging voor zwaar vervuilde kopjes en kommetjes.

Prestaties en verbruik:
- Energie efficiëntieklasse[1]: A
- Energie verbruik: -10%
- Energie[2] / Water[3]: 49 kWh / 9 liter
- Capaciteit: 14 standaard couverts
- Programmaduur[4]: 4:55 (u:min)
- Geluidsniveau: 42 dB(A) re 1 pW
- Geluidsniveau (extra stil programma): 41 dB(A) re 1 pW
- Geluidsefficiëntieklasse: B

Algemene informatie:
- 4 speciale opties: Home Connect, Extra Dry, Intensive Zone, SpeedPerfect+
- MachineCare
- Voorspoelen
- DosageAssist: vaatwasmiddel wordt gelijkmatig verspreid
- EfficientDry en warmtewisselaar
- Home Connect via WiFi
- Add-On functies via Home Connect app: Delicate, Half Load , HygienePlus, Silence on Demand
- Glasbeschermingstechniek
- AquaSensor
- Materiaal kuip: roestvrij staal

Bediening / Gemak:
- Rvs bedieningspaneel met TouchControl
- Bedieningspaneel bovenzijde deur
- Engels
- Elektronische resttijdindicatie in minuten
- EmotionLight (binnenverlichting)
- Time Light: projectie van resterende tijd op de vloer

Comfort / Zekerheid:
- Max Flex-korven met flexibele onderdelen in rood
- Extra Clean Zone: intensieve reiniging van schaaltjes en kopjes
- VarioDrawer voor bestek en klein servies
- EasySlide uittreksysteem op bovenste korf
- EasySlide uittreksysteem in onderste korf
- RackMatic: in hoogte verstelbare bovenkorf (3 standen)
- Kopjesrekken met zacht siliconen elementen aan voorzijde bovenkorf (2x)
- Neerklapbare houders bovenkorf (2x)
- Neerklapbare bordenhouders onderkorf (6x)
- Kopjeshouder in onderkorf (2x)
- Gekleurde anti-slip beschermstrips in bovenkorf
- Korf-stopper: voorkomt dat onderste korf afwijkt
- Starttijdkeuze 1-24 uur
- SilentPower Drive: Extreem stille motortechnologie
- Akoestisch signaal bij einde programma
- AquaStop: Bosch garantie in geval van waterschade - gedurende de levensduur van het apparaat

Toebehoren:
- Zelfreinigend filtersysteem met 3-voudig gegolfd filter
- Incl. dampbescherming voor werkblad
- Trechter voor zout

Technische specificaties:
- Afmetingen (hxbxd): 81.5 x 59.8 x 55 cm

[1] Schaal van energie-efficiëntieklassen van A tot G
[2] Energieverbruik in kWh per 100 cycli (in programma Eco 50 °C)
[3] Waterverbruik in liters per cyclus (in programma Eco 50 °C)
[4] Duur van het programma Eco 50 °C
* De diverse garantiemogelijkheden zijn te vinden op de garantiepagina.
** Ten minste 10% zuiniger (48,8 kWh/100 cycli) dan de grenswaarde (54,3 kWh/100 cycli) van energie-efficiëntieklasse A, gebaseerd op interne tests die zijn uitgevoerd overeenkomstig gedelegeerde EU-verordening 2019/2017 (energielabel) bij gebruik van het eco 50˚C-programma

Serie 6, Volledig geïntegreerde vaatwasser, 60 cm
SMV6ECX17E

Afmeting in mm

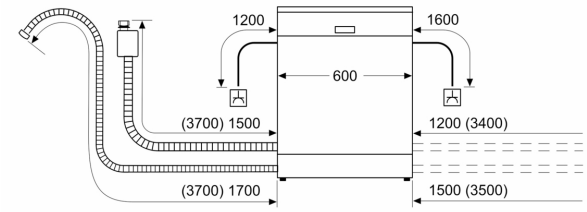

stopcontact
( ) Waarde met verlengingsset

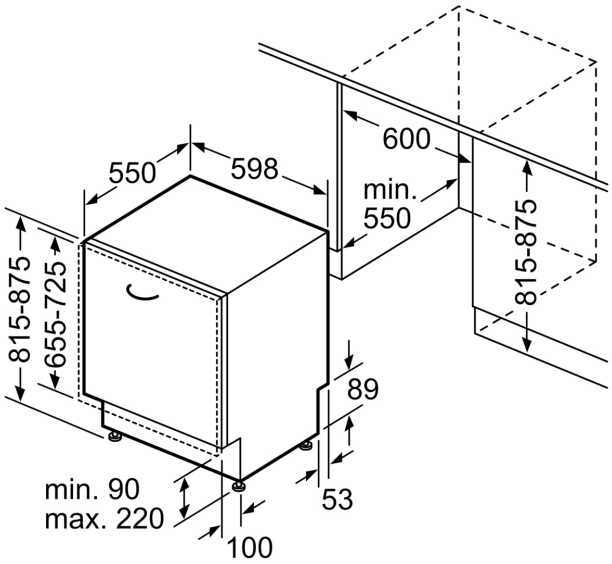

Afmeting in mm